なぎなた競技組合せ表
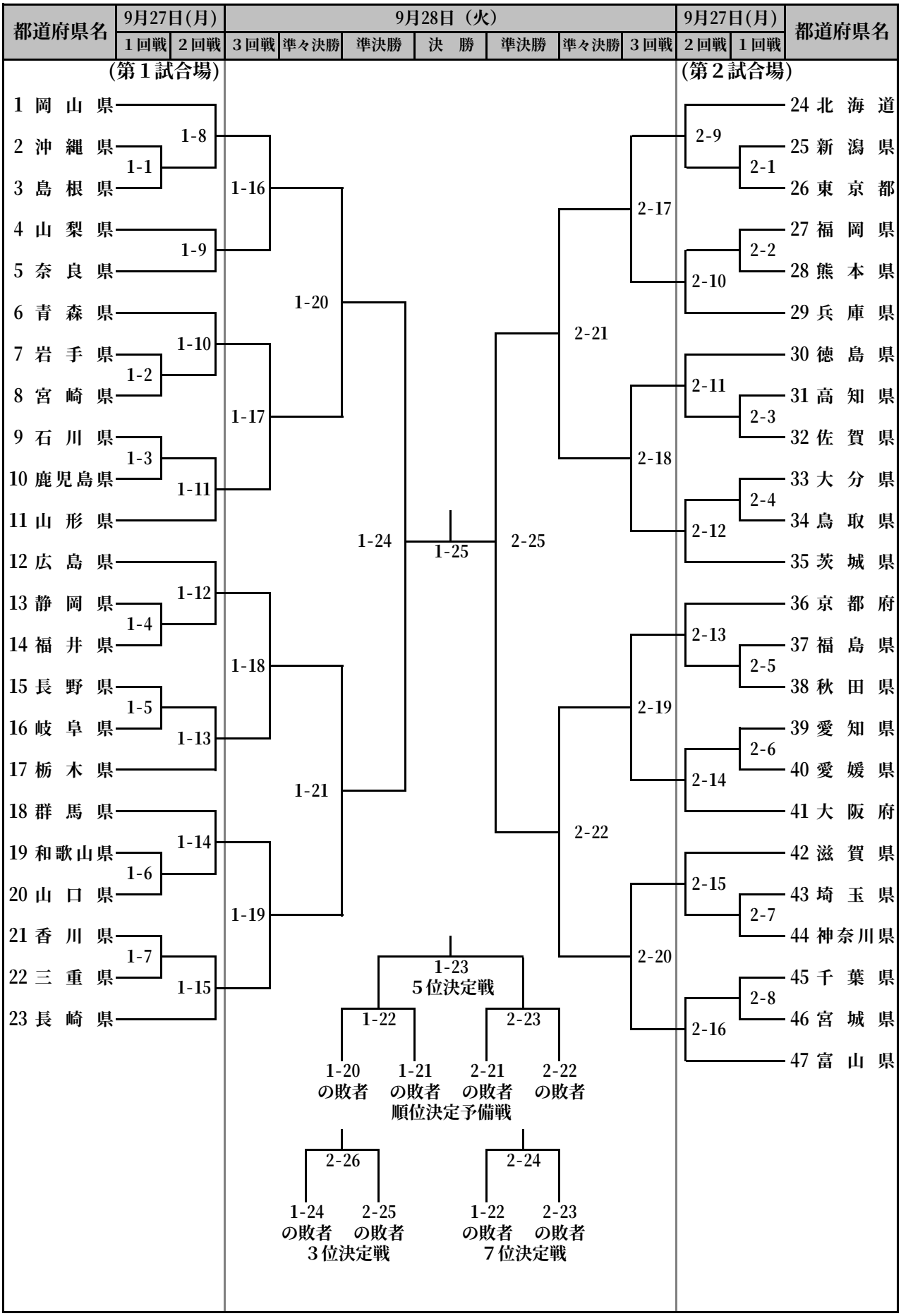
【成年女子試合競技】